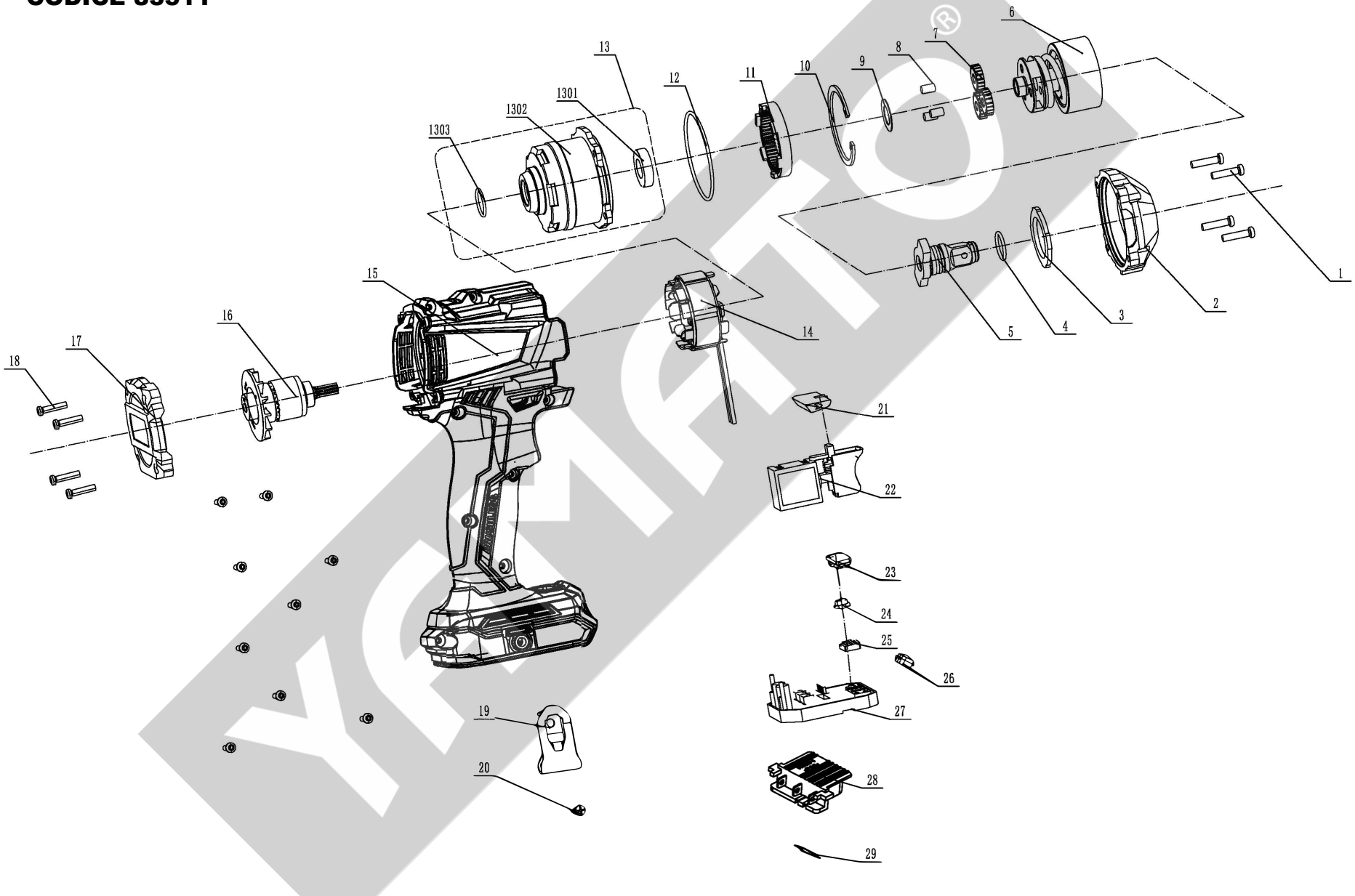CODICE 83511